6 INTERNATIONAL gvSIG CONFERENCE

Knowledge for CHANGE

gvSIG association

GENERALITAT VALENCIANA

1 to 3 December 2010. Centro de eventos. Feria Valencia (Spain)

IDE Temático

PATRIMONIO VITIVINICULTURA Y PAISAJE DEL VIÑEDO EN EL GEOTURISMO IMPLEMENTADO EN gvSIG

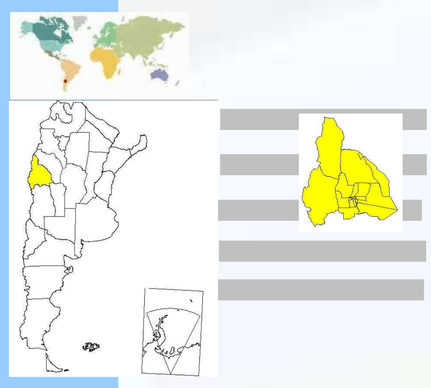

San Juan - Argentina

Contexto Geo-espacial

San Juan provincia de la República Argentina, integra junta otras, la región de Cuyo. Se encuentra ubicada, en el centro-oeste del país, centrada en la intersección del paralelo de 31º Latitud Sur y el meridiano de 69º longitud Oeste. Tiene una superficie de 92.789 Km2 (datos de Dirección Provincial de Catastro).

Carácteristicas: Arida Sísmica.

La mayor parte de la actividad socioeconómica se desarrolla en los Oasis. La población se concentra principalmente en los Valles irrigados del Tulúm, Ullum y Zonda.

Hoy en día se conjuga otros usos del suelo, otorgado por los sistemas de riego por goteo, extendiendo la actividades en zonas antes deprimidas.

La agroindustria: vitivinicultura mantiene una significativa importancia, verificada en los mercados internos y externos de comercialización.. La olivicultura ha resurgido nuevamente con altas expectativas.

San Juan: afinca aproximadamente 45.285 hectáreas de vid a unos 630 metros sobre el nivel del mar. En la actualidad su viñedos se extienden en altura mayor a los (1000 msnm), zona de pie de monte y médanos; gracias al aporte de las nuevas tecnologías implementadas de riego por goteo y otras.

El contexto socioeconómico de la vitivinicultura a fines del siglo XIX y principios del siglo XX favoreció el surgimiento de importantes Complejos Bodegueros incorporando en aquella época el aporte tecnológico industrial de inmigrantes europeos particularmente españoles, además de italianos y franceses. Estos singulares testimonios tangibles arquitectónicos e intangibles han dejado una particular impronta histórica en la comunidad sanjuanina.

gvSIGMOBILE

Departamento Pocito-San Juan Argentina

OBJETIVO: **La actividad del proyecto tiene como objetivo el abordaje de este Patrimonio, presentando Casos de Bodegas y sus Viñedos; apoyados con tecnologías SIG Multimedia en gvSIG, y Mapeos Web. Se prioriza el uso del software Libre; y se amplia los escenarios de interacción y comparación práctica mediante el uso de dispositivos móviles -aplicaciones gvSIGmobile.**

Desde el conocimiento de este Patrimonio y lo tecnológico, se propicia un cambio de actitud en nuestra comunidad valorando el Patrimonio local, en el resguardo de los bienes Patrimoniales

Implementación Geotecnológica

SOFTWAWRE LIBRE gvSIG

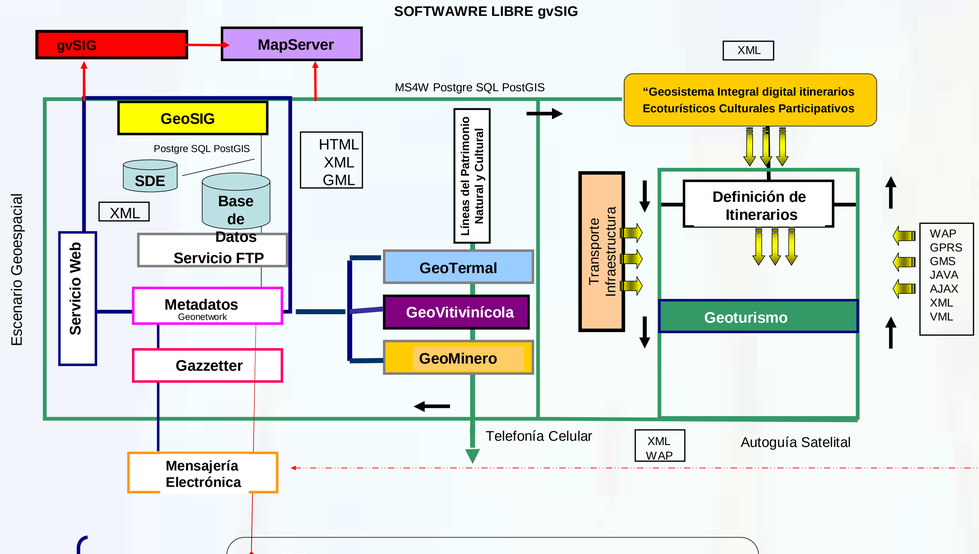

IDE

- •Marco científico
- •Marco Legal
- •Marco Tecnológico

IDE: Definición IDE AR 2010. Que las infraestructura de Datos espaciales (IDE) son un conjunto de Tecnologías y Políticas que constituyen una herramienta necesaria para el mejor acceso a la información espacialmente referenciada por parte de los organismo de Gobierno, entes académicos, de investigación y el público en general

Infraestructura de Datos Espaciales - es un sistema estandarizado integrado por un conjunto de recursos informáticos cuyo fin es visualizar y gestionar cierta Información Geográfica disponible en Internet. Este sistema permite, por medio de un simple navegador de Internet; que usuarios no expertos puedan encontrar, visualizar, utilizar y combinar la información geográfica según sus necesidades.

Se considera. Normativas ISO, especificaciones OGC, Consortium W-3C World Wide Web, etc. Asegurar condiciones de interoperabilidad y tratamiento adecuado a los datos espaciales.Metadatos. IDE Ar,INSPIRE.

Servicio y Escenarios Participativos de la Comunidad

Se requiere de una consecuente Puesta en Valor de los Recursos Patrimoniales en el contexto de sus comunidades.

Es decir, desde un coherente compromiso del desarrollo sostenible de las actuales comunidades y su entorno, sin el cual no podría ser entendido y apreciado.

La educación se constituye en un pilar fundamental para sensibilizar y capacitar a la comunidad, las actividades de transferencia y proyectos de extensión programada IDIS, facilitan estos procesos.

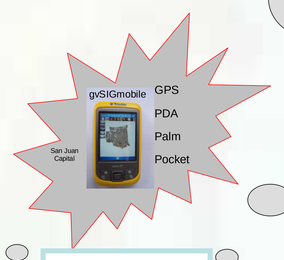

Turista

Aporta Gradualmente PDIs* Puntos de interés- Información de Servicios para apoyar las consultas de Turismo y seguridad al viajero

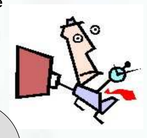

Dato espacial

Puntos de Interés

Servicios al Turista

Servicios al profesional

Empresas

Entes de Gobierno

Sistema Integrado del Patrimonio Natural y Cultural

El Sistema Integrado para la Geogestión del Patrimonio Cultural y Natural propuesto, se conforma de un conjunto de componentes articulados; que abarca aspectos temáticos organizados, dando tratamiento modular e interrelacionado. Un componente de estos trabaja Casos de Estudios en un ambiente geotecnológico SIG Multimedia- La aplicación gvSIG utilizada en el sistema Patrirmonial, ha permitido abordar adecuadamente esta temática que comprende al inventario de la Producción: Patrimonio Vitivinicultura y Paisaje del viñedo.

El Patrimonio Natural y Cultural, es todo aquello que forma parte del medio físico y del antropizado de una comunidad que vive en una determinada porción de territorio, y que tiene más o menos valor, de acuerdo a lo que esta comunidad conoce y re-conoce de éste, además del que detenta en sí mismo.

Preparación Mapeos Interactivos en la WEB

MAPSERVER

Preparativo Mapas en gvSIG

gvSIG Publicación

SIG-Multimedia

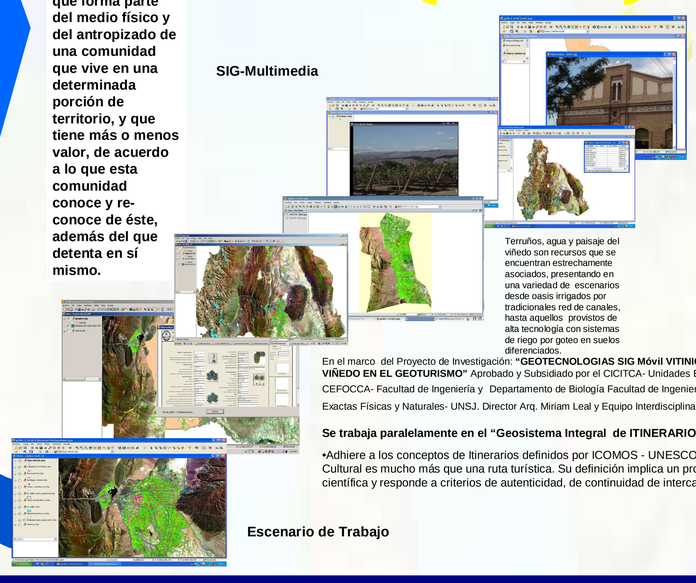

Terruños, agua y paisaje del viñedo son recursos que se encuentran estrechamente asociados, presentando en una variedad de escenarios desde oasis irrigados por tradicionales red de canales, hasta aquellos provistos de alta tecnología con sistemas de riego por goteo en suelos diferenciados.

En el marco del Proyecto de Investigación: **"GEOTECNOLOGIAS SIG Móvil VITINICULTURA Y PAISAJE DEL VIÑEDO EN EL GEOTURISMO"** Aprobado y Subsidiado por el CICITCA- Unidades Ejecutoras IDIS-FAUD / CEFOCCA- Facultad de Ingeniería y Departamento de Biología Facultad de Ingeniería Facultad de Ciencias Exactas Físicas y Naturales- UNSJ. Director Arq. Miriam Leal y Equipo Interdisciplinario

Se trabaja paralelamente en el "Geosistema Integral de ITINERARIOS"

•Adhiere a los conceptos de Itinerarios definidos por ICOMOS - UNESCO. **....**Un Itinerario Cultural es mucho más que una ruta turística. Su definición implica un proceso de investigación científica y responde a criterios de autenticidad, de continuidad de intercambios, y otros.."

Escenario de Trabajo

Conclusiones:

•Las aplicaciones gvSIG son altamente adecuadas para estudio de los bienes industriales, recursos paisajísticos Patrimoniales; y para la geogestión del Patrimonio; contribuyendo al desarrollo sostenible local regional; y principalmente al conocimiento de la Cultura concreta del lugar.

•Las aplicaciones gvSIG Publicaciones de mapas en la Web, proporciona un ámbito fácil de trabajo. La consulta desde los GEOSERVICOS INTERNET logran potenciar el alcance y acceso al conocimiento; poniendo en Valor el Patrimonio local de sus comunidades y atrayendo a turistas que aprecian los atractivos

• Facilita el estudio y análisis para propuesta de Itinerarios Cultural, favoreciendo también las instancias de la geo-inversión ecoturística.

•En WAP se unen dos de los mercados con mayor expansión: el actual Internet y las tecnologías inalámbricas. Este estándar permite fusionar sistemas de Información y servicios telefónicos en una plataforma.

•La aplicación gvSIGMOBILE en dispositivos PDA , GPS/PDA con acceso a Internet permite apoyar los estudios de investigación y monitoreo apropiadamente; ademas de difundir el concepto: "Patrimonio Móvil".

•El uso de las geotecnologías y la integración de la telemática promueve la difusión, y La Geotecnologías hoy en día propician cambios de hábitos en la Sociedad. La clave radica en conocer y como obtener el mejor beneficio de estos medios estratégicos, para lograr que la comunidad local se beneficie y trascienda al ámbito global, en resguardo de generaciones futuras, manteniendo viva y dinámica la cultura de los pueblos. "CONOCER PARA TRANSFORMAR"

Arq. Miriam LEAL

PROMOVIENDO UNA ESTRATEGIA DE PARTICIPACIÓN INSTITUCIONAL Y CIUDADANA

Favoreciendo la Toma de Decisiones

Elaboración y Director Proyecto Arq. Miriam Leal mleal@unsj.edu.ar

Universidad Nacional de San Juan

CEFOCCA - Centro de Fotogrametría Cartografía y Catastro - Facultad de Ingeniería

IDIS-Instituto de Teoría, Historia y Crítica del Diseño - Facultad de Arquitectura Urbanismo y Diseño

Departamento de Bilogía - Facultad de Ciencias Exactas Físicas y Naturales

Departamento Ingeniería Agronomíca - Facultad de Ingeniería